Arconic Fixations Simmonds SAS

9, rue des Cressonnières
72110 Saint-Cosme-en-Vairais – France - F0224
Tél : 33 (0)2-43-31-41-00
Fax : 33 (0)2-43-33-18-02

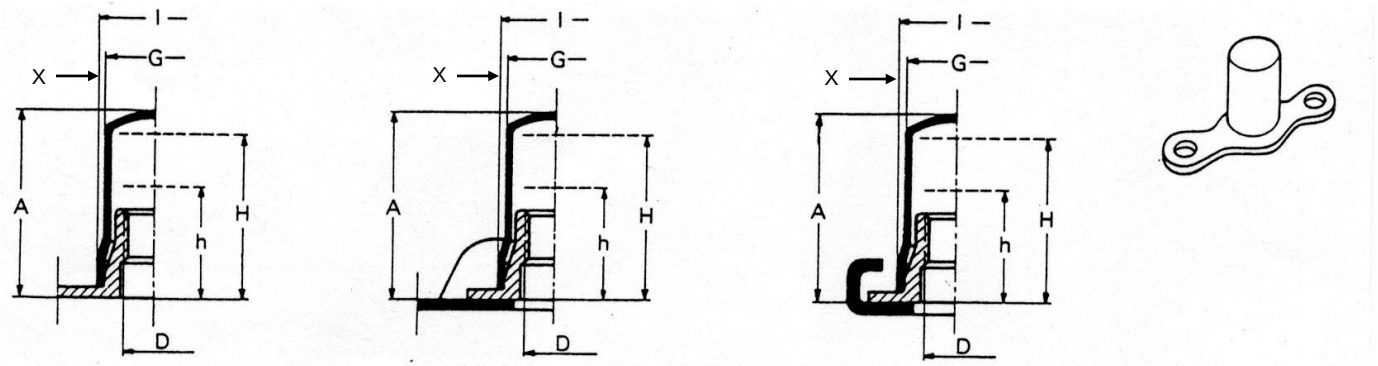

(Fig. 1) (Fig. 2) (Fig. 3)

N°1 (Fig. 1) **N°2** (Fig. 1) **N°3** (Fig. 1) **N°4** (Fig. 1) **N°5** (Fig. 1) **N°6** (Fig.1)

N°7 (Fig. 1) **N°8** (Fig. 1) **N°9** (Fig. 2) **N°10** (Fig. 2) **N°11** (Fig. 2) **N°12** (Fig. 2)

N°1 =JSRB 10009M/10005/10015/10045 **N°2** = JSMRB 10209M/10205/10215/10245 **N°3** = JSRB 20009M/20005/20015/20045
N°4 = JSMRB 20209M/20205/20215/20245 **N°5** = JSRB 30009M/30005/30015/30045 **N°6** = JSMRB 30209M/30205/30215/30245
N°7 = JSRB 40009M/40005/40015/40045 **N°8** = JSMRB 40209M/40205/40215/40245 **N°9** = JSFB 50009M/50005/50015/50045
N°10 = JSMFB 50209M/50205/50215/50245 **N°11** = JSFB 60009M/60005/60015/60045 **N°12** = JSBB 70039M/70045/70245

N° 9 / N°10 / N°11 / N° 12 : Voir nota ci-dessous - *See below data*

■ Dimensions en mm

D	X max	A max	G max	I max	VIS h min	VIS H max	Masse-Weight Kg 100 pcs Approx.
4	0,4	13	6,6	8,8	5,8	11	0,055
5		13,4	8,1	9,8	6,9	11,4	0,065
6		14,7	9,2	10,8	8,1	12,7	0,085
8	0,5	18	12,8	14	9,9	15	0,185
10		22	15	17,2	12	20,2	0,300

Les types d'écrous à river SIMLOC indiqués ci-dessus peuvent être équipés, dans la gamme de diamètres compris entre 4 et 10 mm, d'une calotte métallique qui assure la protection de l'extrémité de la vis et de son environnement. Nous consulter pour les diamètres / versions en fabrication.

NOTA IMPORTANT
Du fait de l'adjonction de la calotte métallique, le flottement transversal des écrous JSFB50009M et JSFB60009M se trouve réduit à V = 0,45.
Celui des écrous miniatures JSMFB50209M est réduit à V = 0,2.
Les bandes référence JSBB70039M ne peuvent recevoir des calottes métalliques que pour les diamètres 5 et 6.
Pour tous renseignements complémentaires, prière de se reporter au feuillet dimensionnel correspondant.

DESIGNATION
Les écrous SIMLOC à calotte métallique se désignent en ajoutant la lettre B à la référence du type de l'écrou. Exemple : 5JSRB10009M.

On the above-mentioned SIMLOC anchor nuts included in the range of diameters between 4 and 10 mm one can assemble a metal cap which protects the tip of the screw and everything around. Contact Alcoa for the diameter/type in manufacturing.

IMPORTANT DATA
Due to the addition of the metal cap, the transversal floating of the nuts part number JSFB50009M and JSFB60009M is reduced to V = 0,45.
The one of the miniature nuts part number JSMFB50209M is reduced to V = 0,2.
The gang channels part number JSBB70039M can only be manufactured in the size 5 and 6.
For further details, have reference to the corresponding dimensional sheet.

PART NUMBER
Add letter B at the nut type reference to specify SIMLOC nuts metal cap. Example: 5JSRB10009M.

CALOTTE METALLIQUE - ECROU A RIVER ET BANDE-SIMLOC - CHAMBRAGE PROFOND ***METAL CAP - NUT ANCHOR AND GANG CHANNEL - SIMLOC - DEEP COUNTERBORE***	**CME-ISO-MJ**